POLYCOM®

SoundStation® IP 6000 Kurzanleitung

Teileliste

Vielen Dank, dass Sie sich für Polycom SoundStation® IP 6000 entschieden haben, ein Konferenztelefon, das qualitativ hochwertige Audiokonferenzen über ein IP-Netzwerk ermöglicht.

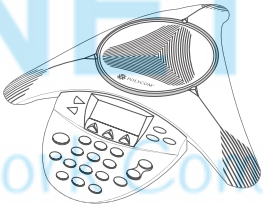

SoundStation IP 6000

Im Lieferumfang des SoundStation IP 6000-Pakets sind folgende Komponenten enthalten. Sollten Komponenten fehlen, wenden Sie sich bitte an Ihren SoundStation IP 6000-Händler.

Kurzanleitung

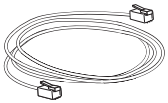

Netzwerkkabel

Optionales Zubehör

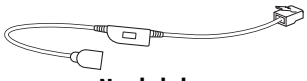

Netzkabel

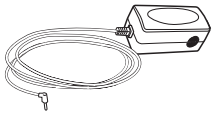

Netzteil
(Ohne Abb.: Landesspez. Netzkabel)

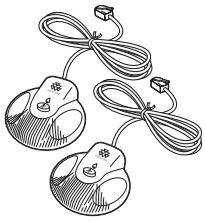

Externe Mikrofone

Installation

Wenn Sie SoundStation IP 6000 installieren möchten, schließen Sie ein Ende des Netzwerkkabels an den Netzwerkanschluss an der Unterseite der SoundStation IP 6000-Konsole und das andere Ende des Netzwerkkabels an Ihren Datenanschluss mit PoE an.

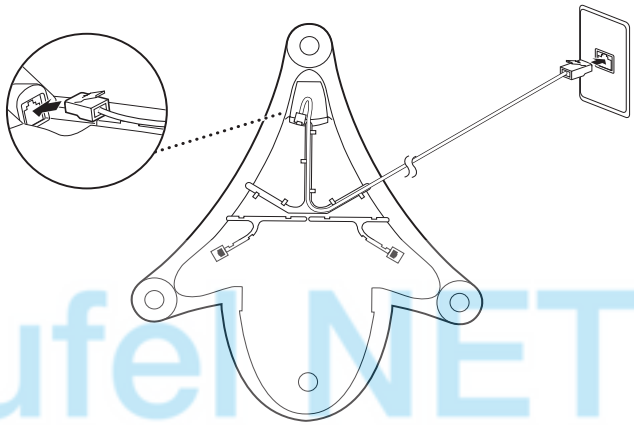

TeufelNET
The Network Company.

Externes Mikrofon

Schließen Sie die externen Mikrofone (optionales Zubehör) wie unten dargestellt an.

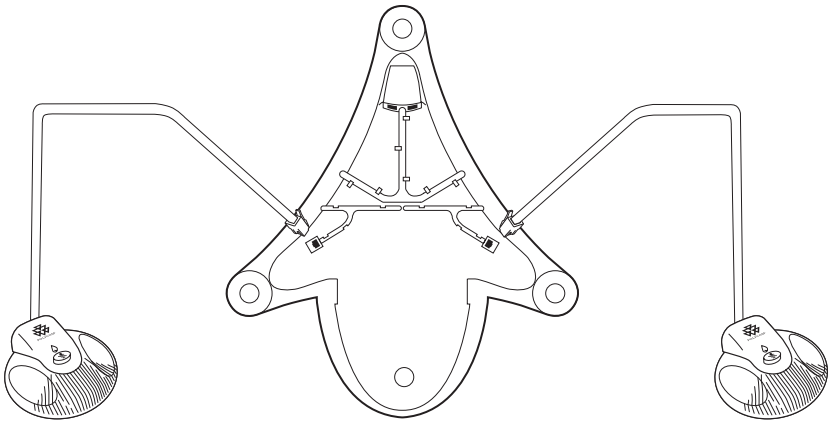

Leistungsmerkmale

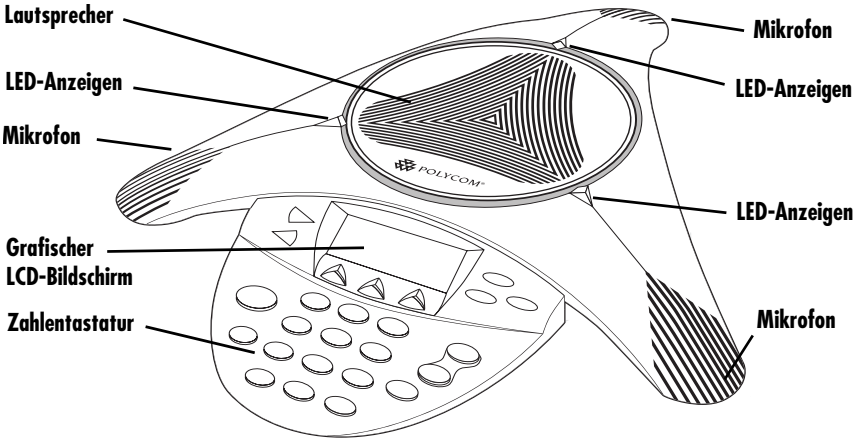

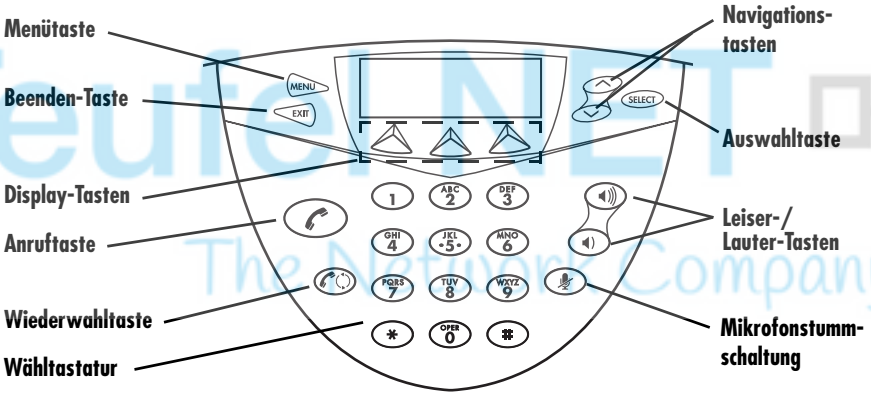

Inbetriebnahme

Sobald SoundStation IP 6000 an das Netzwerk angeschlossen wurde, wird das Gerät automatisch über Power-over-Ethernet (PoE) eingeschaltet und startet einen automatisierten Installationsvorgang im Netzwerk. Wenn dieser Vorgang abgeschlossen ist, wird das Ausgangsdisplay angezeigt (siehe Abbildung rechts).

Weitere Informationen finden Sie im SoundStation IP 6000 Benutzerhandbuch, das online unter folgender Adresse verfügbar ist:
http://www.polycom.com/support/

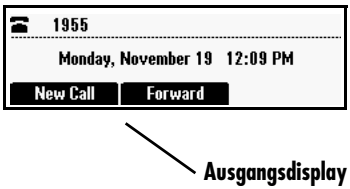

TeufelNET The Network Company.

Garantie, Copyright, Sicherheitshinweise

BESCHRÄNKTE GARANTIE. Polycom gewährleistet dem Endbenutzer („Kunde") für die Dauer eines Jahres ab Kaufdatum, dass dieses von Polycom oder einem autorisierten Händler erworbene Produkt bei ordnungsgemäßer Handhabung frei von Mängeln (Material- bzw. Herstellerfehler) ist.
Polycom erhebt auf Grundlage dieser Garantie einzig die ausdrückliche Verpflichtung, nach eigener Wahl und auf eigene Kosten, das mangelhafte Produkt oder Teile davon zu reparieren, dem Kunden einen entsprechenden Ersatz zur Verfügung zu stellen oder, wenn keine der vorgenannten Optionen in zumutbarer Weise durchgeführt werden kann, aufgrund eigener Entscheidungen dem Kunden den für das fehlerhafte Produkt bezahlten Kaufpreis zurückzuerstatten. Alle ersetzten Produkte werden Eigentum von Polycom. Die dem Kunden als Ersatz überlassenen Produkte können neue oder instandgesetzte Produkte sein. Polycom übernimmt für die Dauer von 90 Tagen ab Versand eine Garantie für ersetzte oder instandgesetzte Produkte. Ist die ursprüngliche Garantiefrist länger, so gilt die längere Frist.
Produkte, die zu Polycom zurückgeschickt werden, müssen als frei deklariert werden und für einen sicheren Transport angemessen verpackt sein. Nach Möglichkeit sollten die Produkte versichert sein oder eine Versandart gewählt werden, die eine Nachverfolgung der Sendung ermöglicht. Polycom übernimmt keine Haftung für Schäden jeglicher Art, solange die zurückgeschickten Produkte nicht von Polycom in Empfang genommen wurden.
Instandgesetzte oder ersetzte Produkte werden von Polycom auf eigene Kosten und spätestens 30 Tage nach Erhalt der schadhaften Produkte an den Kunden versandt. Polycom haftet für Schäden jeglicher Art, bis das Produkt vom Kunden in Empfang genommen wurde.
AUSSCHLUSSBEDINGUNGEN. Polycom haftet im Rahmen dieser Gewährleistung nicht, wenn die durch Polycom durchgeführten Tests und Untersuchungen zu dem Ergebnis führen, dass das Produkt den angegebenen Fehler oder die angegebene Funktionsabweichung nicht aufweist oder dass dieser Fehler oder diese Funktionsabweichung verursacht wurde durch:
• Nichteinhaltung der Installations-, Betriebs- oder Wartungsanweisungen von Polycom;
• Unbefugte Produktmodifikationen oder -änderungen;
• Nichtautorisierten Gebrauch von Dienstleistungen in Telefonnetzen unter Verwendung des Produkts;
• Unsachgemäßen Gebrauch, Missbrauch, fahrlässiges Verhalten oder Unterlassungen seitens des Kunden oder Personen unter dessen Aufsicht; oder
• Handlungen Dritter, höhere Gewalt, sonstige unvorhersehbare Ereignisse, Feuer, Blitzschlag, Strom- oder Spannungsstöße oder andere Gefahrenquellen.
GEWÄHRLEISTUNGSBESCHRÄNKUNG. WENN EIN POLYCOM-PRODUKT NICHT WIE OBEN GEWÄHRLEISTET FUNKTIONIERT, IST DAS AUSSCHLIESSLICHE RECHTSMITTEL DAS DEM KUNDEN IM FALLE EINER GARANTIEVERLETZUNG ZUR VERFÜGUNG STEHT, DER ERSATZ ODER DIE REPARATUR DES PRODUKTS ODER DIE RÜCKERSTATTUNG DES BEZAHLTEN KAUFPREISES NACH ERMESSEN VON POLYCOM. DIE OBEN GENANNTEN GARANTIEN UND RECHTSMITTEL SIND IM VOLLEN GESETZLICH ZULÄSSIGEN UMFANG AUSSCHLIESSLICH UND GELTEN ANSTELLE ALLER ANDEREN AUSDRÜCKLICHEN ODER STILLSCHWEIGENDEN, TATSÄCHLICHEN ODER AUS GESETZLICHEN ODER ANDEREN VORSCHRIFTEN ABGELEITETEN GARANTIEN, BESTIMMUNGEN ODER BEDINGUNGEN. DIES GILT AUSDRÜCKLICH AUCH FÜR GARANTIEN, BESTIMMUNGEN UND BEDINGUNGEN BEZÜGLICH MARKTÜBLICHER QUALITÄT, EIGNUNG FÜR EINEN BESTIMMTEN ZWECK, ZUFRIEDENSTELLENDER QUALITÄT SOWIE ÜBEREINSTIMMUNG MIT DER BESCHREIBUNG UND ABWESENHEIT VON RECHTSVERLETZUNGEN. POLYCOM ÜBERNIMMT KEINE HAFTUNG ANDERER ART IN VERBINDUNG MIT VERKAUF, INSTALLATION, WARTUNG ODER EINSATZ DER PRODUKTE, NOCH ERMÄCHTIGT POLYCOM EINE DRITTE PERSON, EINE SOLCHE HAFTUNG FÜR SIE ZU ÜBERNEHMEN.
SERVICEVERTRÄGE. Informieren Sie sich bei einem von Polycom autorisierten Händler über Serviceverträge, die für Ihr Produkt verfügbar sind.
SOFTWARESUPPORT. Polycom bietet Support für auf dem Produkt ausgeführte Software, wenn alle folgenden Bedingungen erfüllt sind:
• Es besteht eine Garantie für dieses Produkt, oder für das Produkt wurde ein Polycom-Servicevertrag abgeschlossen.
• Das Produkt wird auf einer von Polycom genehmigten Partnerplattform betrieben.
• Bei der Produktsoftware handelt es sich um die aktuelle oder die vorherige Hauptversion (dabei bezeichnen die ersten beiden Stellen der nach dem Schema „x.y.z" aufgebauten Versionsnummern die Hauptversionen).
• Für die Produktsoftware besteht eine 90-tägige Softwaregarantie, in deren Umfang Softwareaktualisierungen (kleinere Releases/Fehlerbehebungen) bereitgestellt werden.
Wenn Sie weiterhin Unterstützung erhalten möchten, empfiehlt sich (als günstigste Lösung) der Abschluss eines Wartungsvertrags.
Wenden Sie sich in Softwaresupportfällen an den Polycom-Händler, von dem Sie das Produkt erworben haben.
HAFTUNGSBESCHRÄNKUNG. POLYCOM SCHLIESST IM VOLLEN GESETZLICH ZULÄSSIGEN UMFANG DIE HAFTUNG SEITENS POLYCOM UND DESSEN LIEFERANTEN FÜR NEBEN- UND FOLGESCHÄDEN, FÜR INDIREKTE UND BESONDERE SCHÄDEN SOWIE STRAFSCHADENERSATZ AUS, UND HAFTET NICHT FÜR SCHADENSERSATZFORDERUNGEN FÜR ENTGANGENEN GEWINN ODER ENTGANGENE GESCHÄFTE, FÜR INFORMATIONS- UND DATENVERLUST UND JEGLICHEN ANDERWEITIGEN FINANZIELLEN VERLUST, DER DURCH ODER IN VERBINDUNG MIT VERKAUF, INSTALLATION, WARTUNG, GEBRAUCH, LEISTUNG ODER BETRIEBSAUSFALL SOWIE BETRIEBSUNTERBRECHUNG DER PRODUKTE ENTSTANDEN IST, SELBST WENN POLYCOM ODER DESSEN AUTORISIERTE HÄNDLER AUF DIE MÖGLICHKEIT SOLCHER SCHADENSERSATZFORDERUNGEN HINGEWIESEN WORDEN SIND, UND BESCHRÄNKT SEINE HAFTUNG AUF REPARATUR, ERSATZ ODER RÜCKERSTATTUNG DES KAUFPREISES NACH ERMESSEN ERMESSEN. FALLS EINES DER OBEN GEWÄHRTEN RECHTSMITTEL UNWIRKSAM IST, SO BERÜHRT DIES DIE WIRKSAMKEIT DER HAFTUNGSKLAUSEL IM ÜBRIGEN NICHT.
Haftungsausschluss. In manchen Ländern, Bundesstaaten oder Provinzen ist ein Ausschluss oder eine Begrenzung der stillschweigenden Gewährleistungen oder eine Begrenzung der Haftung für zufällige Schäden oder Mangelfolgeschäden für bestimmte an Kunden gelieferte Produkte oder eine Haftungsbeschränkung für Personenschäden nicht zulässig. In diesen Fällen sind die oben angeführten Beschränkungen und Ausschlüsse möglicherweise für Sie nicht gültig. Wenn stillschweigende Garantien nicht vollständig ausgeschlossen werden können, werden sie auf die Dauer der anwendbaren schriftlich festgelegten Gewährleistungen beschränkt. Durch diese Gewährleistung erhalten Sie bestimmte gesetzliche Rechte, die je nach Gesetzeslage im jeweiligen Land unterschiedlich sein können.
ANZUWENDENDES RECHT. Diese beschränkte Gewährleistung und diese Haftungsbeschränkung unterliegen den Gesetzen des Staates Kalifornien, USA, sowie den Gesetzen der USA mit Ausnahme der Kollisionsregeln des internationalen Privatrechts. Die Regeln des Übereinkommens der Vereinten Nationen über Verträge über den internationalen Warenkauf sind ausdrücklich nicht für diese beschränkte Garantie und den Haftungsausschluss gültig. Alle Rechte gemäß den Bestimmungen international geltender und pan-amerikanischer Copyright-Vereinbarungen vorbehalten. Ohne die ausdrückliche schriftliche Genehmigung von Polycom, Inc. darf kein Teil des Inhalts dieses Handbuchs in irgendeiner Form oder mit Hilfe irgendeines Mediums teilweise oder ganz kopiert, reproduziert oder übertragen werden oder in eine andere Sprache oder ein anderes Format übersetzt werden. Das Entfernen von Produktkennzeichen, Copyright oder anderer Hinweise (oder dessen Billigung) ist nicht gestattet. Polycom, das Polycom-Logodesign und SoundStation sind Marken von Polycom, Inc. in den USA und anderen Ländern.
COPYRIGHT. Alle Rechte gemäß den Bestimmungen international geltender und pan-amerikanischer Copyright-Vereinbarungen vorbehalten. Ohne die ausdrückliche schriftliche Genehmigung von Polycom, Inc. darf kein Teil des Inhalts dieses Handbuchs in irgendeiner Form oder mit Hilfe irgendeines Mediums teilweise oder ganz kopiert, reproduziert oder übertragen werden oder in eine andere Sprache oder ein anderes Format übersetzt werden.
Polycom®, das Polycom-Logo und Polycom SoundStation IP 6000sind eingetragene Marken von Polycom, Inc. in den USA und anderen Ländern.
Das Entfernen von Produktkennzeichen, Copyright oder anderen Hinweisen (oder dessen Billigung) ist nicht gestattet.

SICHERHEITSHINWEISE UND KOMFORMITÄTSINFORMATIONEN. Dieses Gerät entspricht den Anforderungen von Abschnitt 15 der FCC-Richtlinien. Der Betrieb des Geräts unterliegt den folgenden Bedingungen:
(1) Dieses Gerät darf keine Funkstörungen verursachen, und (2) muss jede empfangene Funkstörung akzeptieren, einschließlich solcher, die den Betrieb auf unerwünschte Weise beeinflussen.
Hinweis:Dieses Gerät wurde geprüft und erfüllt die Grenzwertbestimmungen für Digitalgeräte der Klasse A gemäß Abschnitt 15 der FCC-Richtlinien (Federal Communications Commission). Diese Grenzwerte sollen einen angemessenen Schutz vor Funkstörungen gewährleisten, wenn das Gerät in einem Wohngebiet betrieben wird. Dieses Gerät erzeugt und verwendet Hochfrequenzstrom und kann Hochfrequenzenergie abstrahlen. Wenn das Gerät nicht gemäß den Anleitungen installiert und betrieben wird, kann es Funkstörungen verursachen. Es kann jedoch nicht garantiert werden, dass bei einzelnen Installationen keine Störungen auftreten. Falls das Gerät den Radio- oder Fernsehempfang tatsächlich stört, was durch Aus- und Einschalten des Geräts festgestellt werden kann, wird dem Benutzer empfohlen, die Störung durch eine oder mehrere der nachfolgend beschriebenen Maßnahmen zu beseitigen:
1. Empfangsantenne neu ausrichten oder ihren Standort verändern
2. Abstand zwischen Gerät und Empfänger vergrößern
3. Gerät an eine Steckdose anschließen, die nicht mit dem Stromkreis des Empfängeranschlusses verbunden ist
4. Wenden Sie sich zur Hilfestellung an einen erfahrenen Radio-/Fernsehtechniker oder Händler.
Das Gerät SoundStation IP6000 SIP ist mit der CE-Kennzeichnung versehen.
Diese Kennzeichnung entspricht den Richtlinien EC 2006/95/EC und 2004/108/EC.
Ein vollständiges Exemplar der Konformitätserklärung erhalten Sie von Polycom Ltd., 270 Bath Road, Slough, Berkshire, SL1 4DX, UK.

In Übereinstimmung mit Abschnitt 15 der FCC-Richtlinien wurde der Benutzer darüber belehrt, dass jedwede Änderung oder Modifikation, die nicht ausdrücklich von Polycom, Inc. genehmigt wurde, die Betriebserlaubnis außer Kraft setzt.

この装置は、クラスA 情報技術装置です。この装置を家庭環境で使用すると電波妨害を引き起こすことがあります。この場合には使用者が適切な対策を講ずるよう要求されることがあります。 VCCI-A

Bei der Installation sind die jeweils geltenden nationalen Bestimmungen zur Verkabelung einzuhalten. L'installation doit être exécutée conformément à tous les règlements nationaux applicable au filage électrique.
Das Gerät muss in der Nähe einer Steckdose eingerichtet werden, die jederzeit frei zugänglich sein muss.
La prise électrique à laquelle l'appareil est branché doit être installée près de l'équipement et doit toujours être facilement accessible.
Dieses digitale Gerät der Klasse [A] entspricht der kanadischen Norm ICES-003.
Cet appareil numérique de la classe [A] sera conforme à la norme NMB-003 du Canada.
Schließen Sie SELV-Stromkreise (Safety Extra Low Voltage) nicht an TNV-Stromkreise (Telekonferenzstationsnetzwerk) an, um Stromschläge zu verhindern. LAN-Anschlüsse weisen SELV-Stromkreise auf, und bei WAN-Anschlüssen sind mit TNV-Stromkreisen verbunden.
Für einige LAN- und WAN-Anschlüsse werden jeweils RJ-45-Steckverbindungen verwendet. Gehen Sie vorsichtig vor, wenn Sie die Kabel anschließen.
Dieses Produkt besitzt eine Nennspannung von 48 V Gleichstrom und einen Nennstrom von 0,375 A. Wenn das Gerät mit dem optionalen externen Netzteil verwendet wird, muss es sich bei der Stromversorgung um eine Stromversorgung mit einem LPS-Ausgang handeln, der eine Nennspannung von 48 V und einen Nennstrom von mindestens 0,375 A aufweist.

Kontakt:

Wenden Sie sich an einen von Polycom autorisierten Händler, wenn Sie Unterstützung benötigen.

http://www.polycom.com

Polycom, Inc. 4750 Willow Road, Pleasanton, CA 94588-2708 USA

POLYCOM®

1725-15641-106 Rev. A